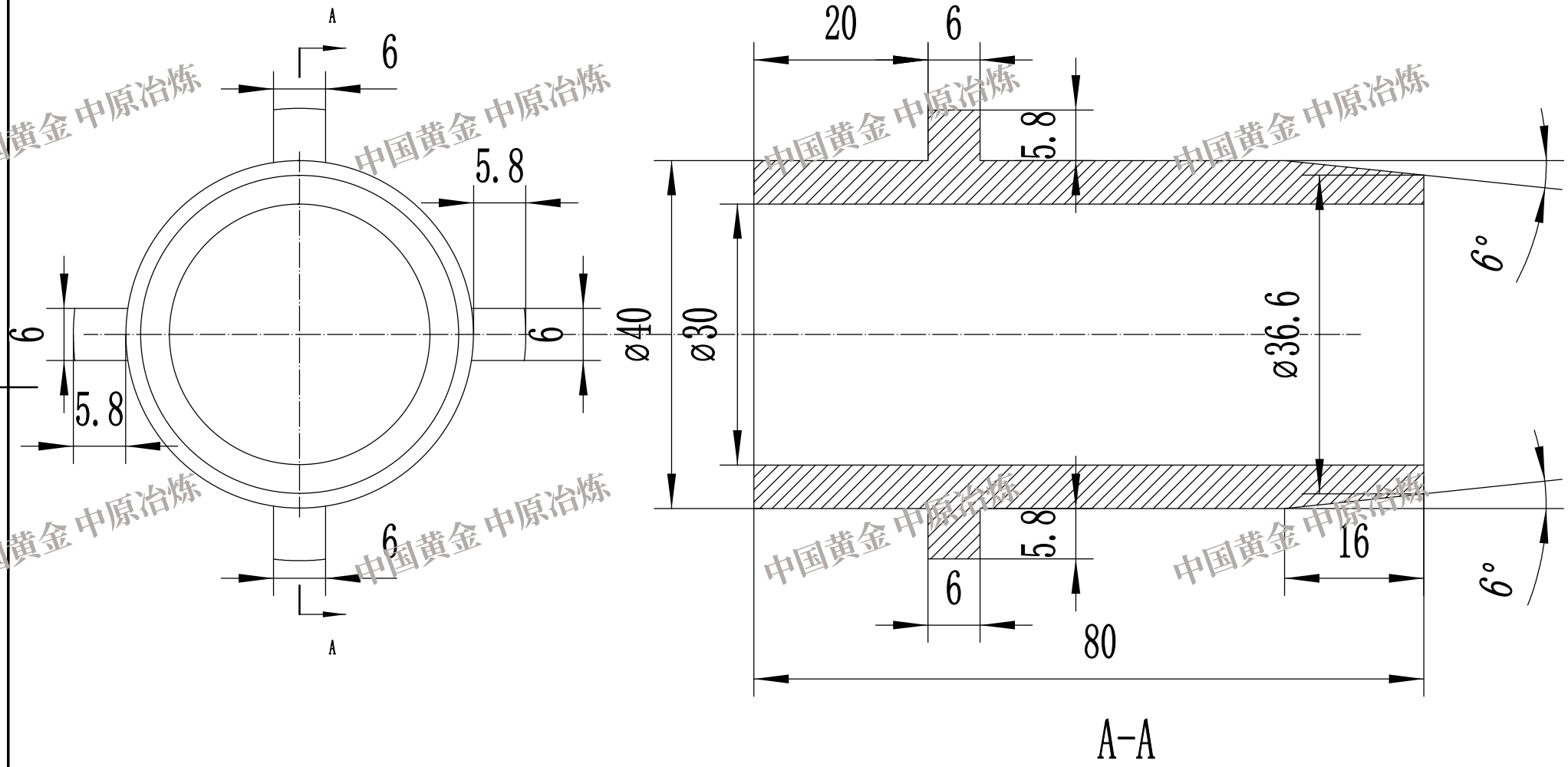

制图	稀贵材料部		熔炼枪燃烧喷嘴	1.5:1
校核				
加工数量：4件			材质：2205不锈钢	

中国黄金 中原冶炼